GM01.00.00.000 ГЧ -01

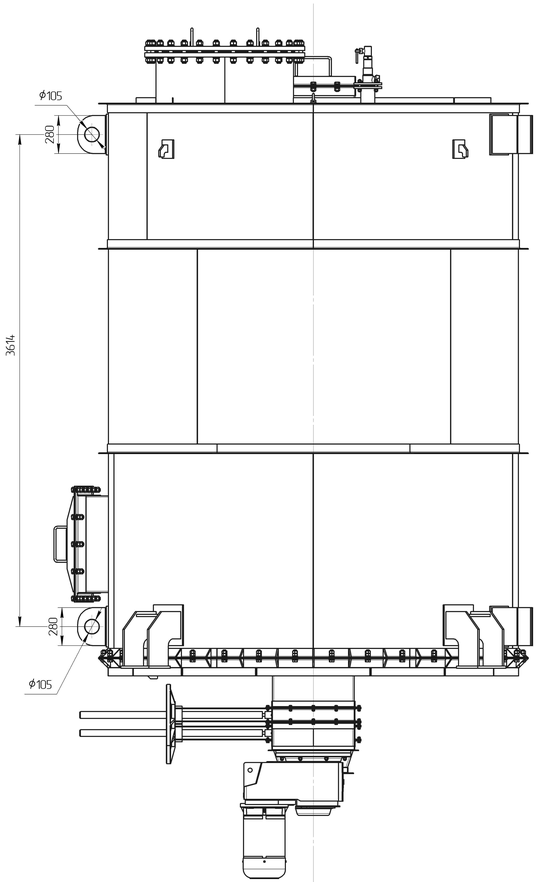

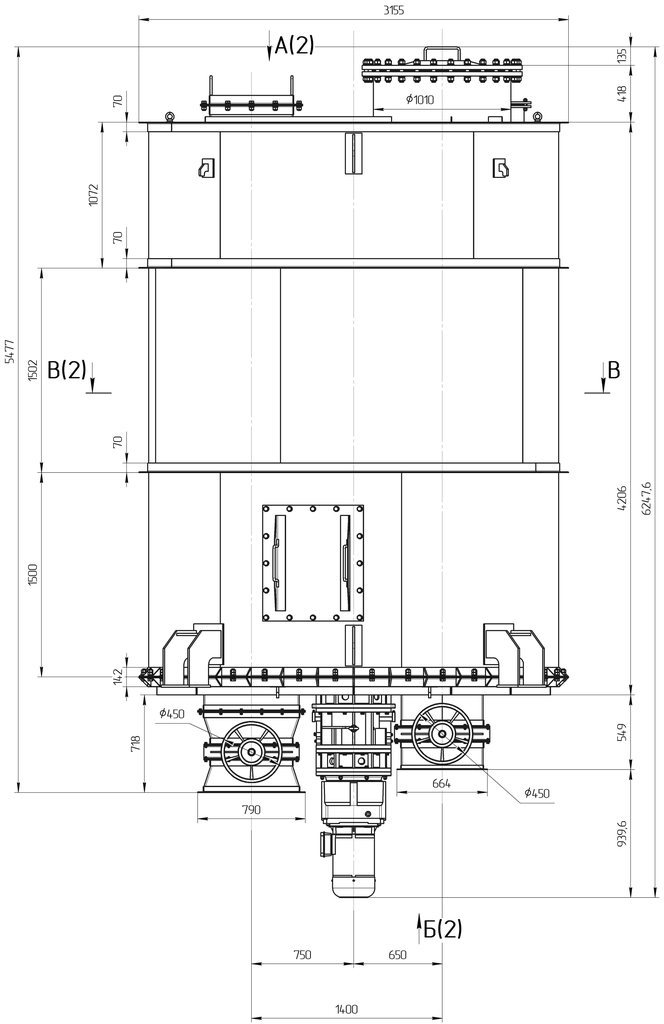

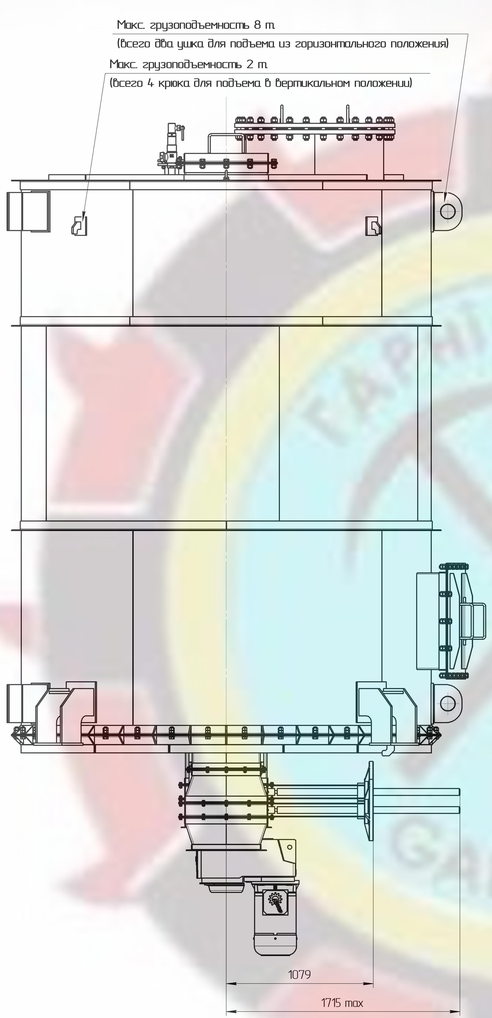

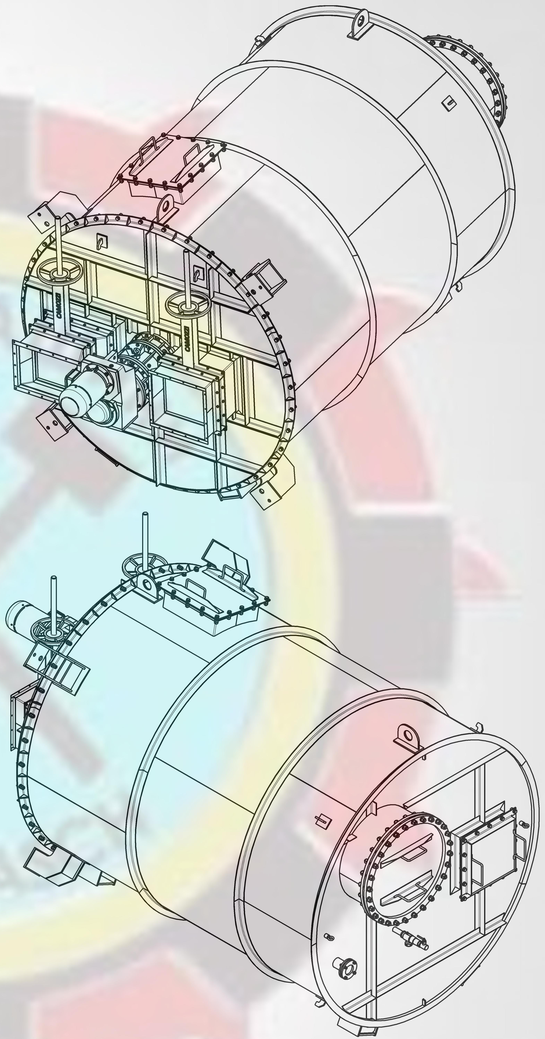

Размеры для справок.

						GM01.00.00.000 ГЧ -01		
Изм.	Лист	№ докум.	Подп.	Дата	Бункер-ворошитель	Лит.	Масса	Масштаб
Разраб.		Гармаш					6,0 т	1:15
Пров.		Сошенко			Техническое предложение	Лист 1	Листов 2	
Т.контр.		Кроиц				GARMASCH WERK		
Н.контр.		Мозняк						
Утв.		Шилиховский						

Копировал

Формат А2х3

Перв. примен.

Справ. №

Подп. и дата

Инв. № дубл.

Взам. инв. №

Подп. и дата

Инв. № подл.