КРБ.01.00.000 СБ

Рисунок 1. КРБ.01.00.000

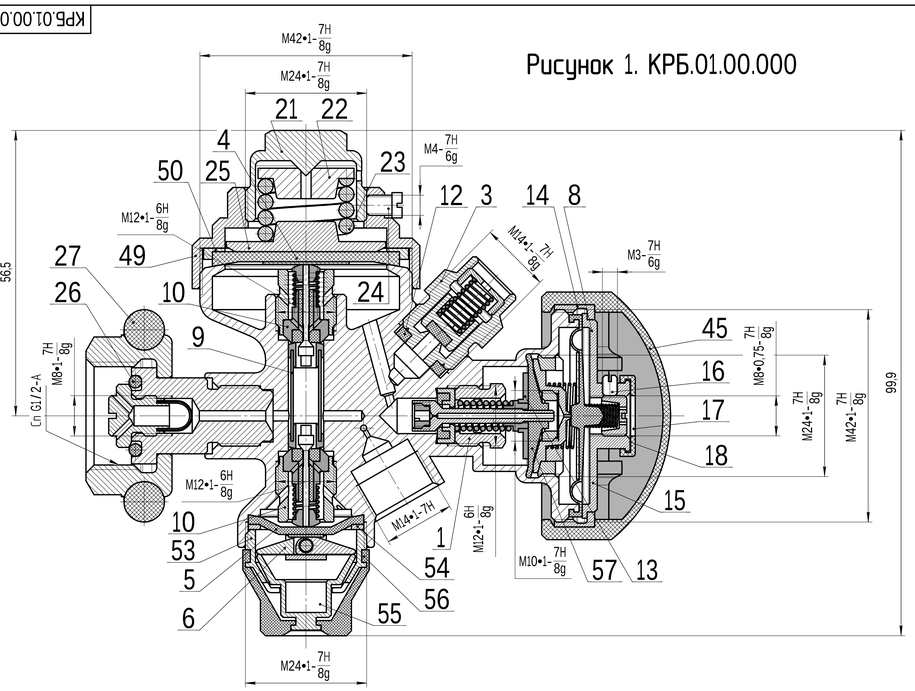

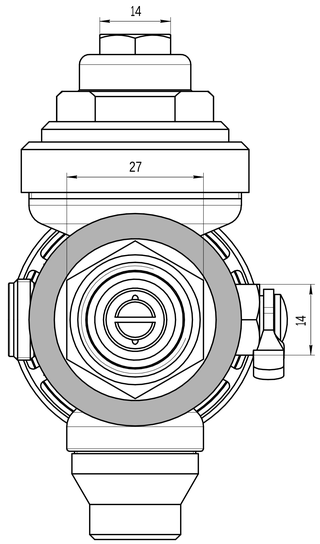

Рисунок 2. КРБ.01.00.000-01, остальное - смотри рисунок 1

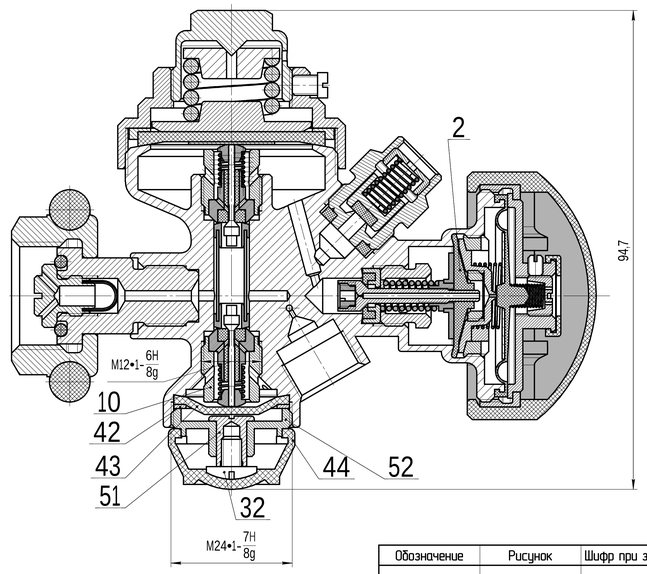

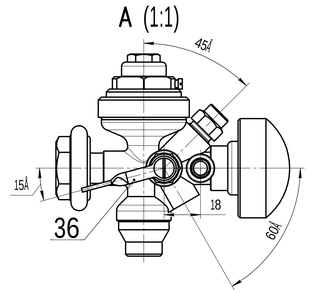

Обозначение	Рисунок	Шифр при заказе	Масса, г	Примечание
КРБ.01.00.000	1		674,97	Содержит модернизированную кнопку аварийного клапана
-01	2 (лист 2)		669,04	Соответствует аналогу Р30.02.000 ОАО "ДЗГА" ПО "РЕСПИРАТОР"

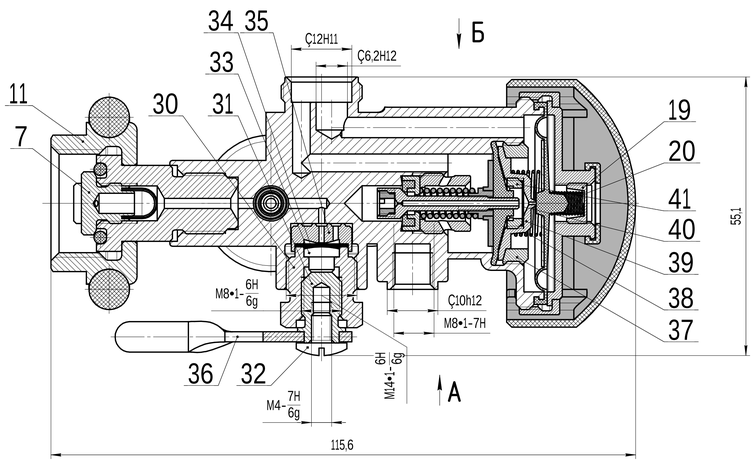

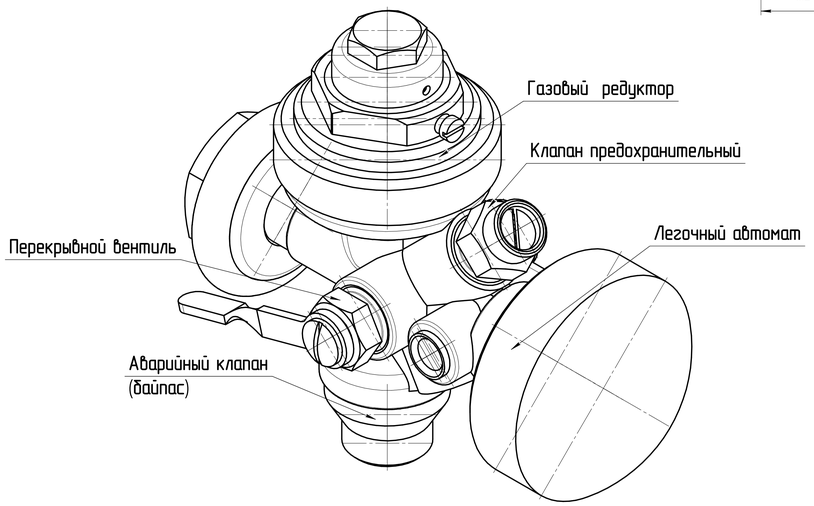

Б(1:1)

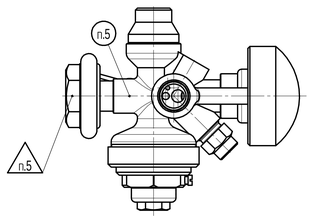

1. Размеры для справок.
2. Для дет. поз. 2 (57), 4 перед сборкой проконтролировать соответствующие установочные размеры, указанные в инструкции по сборке и настройке КРБ.01.00.000 Д1.
3. Сборку, регулировку, проверку и испытания производить согласно инструкции по сборке и настройке КРБ.01.00.000 Д1.
4. Положение рычага поз. 36 при закрытом перекрывном вентиле должно соответствовать виду А.
5. Маркировать номер кислородораспределительного блока и логотип предприятия, клеймить клеймо ОТК лазерным способом или ударно-механическим способом фирмы SIK MARKING шрифтом ПО-3 ГОСТ 2930-62.

Изм.	Лист	№ докум.	Подп.	Дата	КРБ.01.00.000 СБ			
Разраб.		Гармаш			Блок кислородораспреде лительный	Лит.	Масса	Масштаб
Пров.					*Сборочный чертеж*		675,83г	2,5:1
Т.контр.						Лист	Листов 1	
Н.контр.					НПБ "ГАРМАШ ГЦКО ТА ПАРТНЕРИ"			
Утв.								

Копировал

Формат А2×3

Перв. примен. | Справ. № | Подп. и дата | Инв. № дубл. | Взам. инв. № | Подп. и дата | Инв. № подл.

PDF created with pdfFactory Pro trial version www.pdffactory.com